Zwyżka 06

Widok z przodu

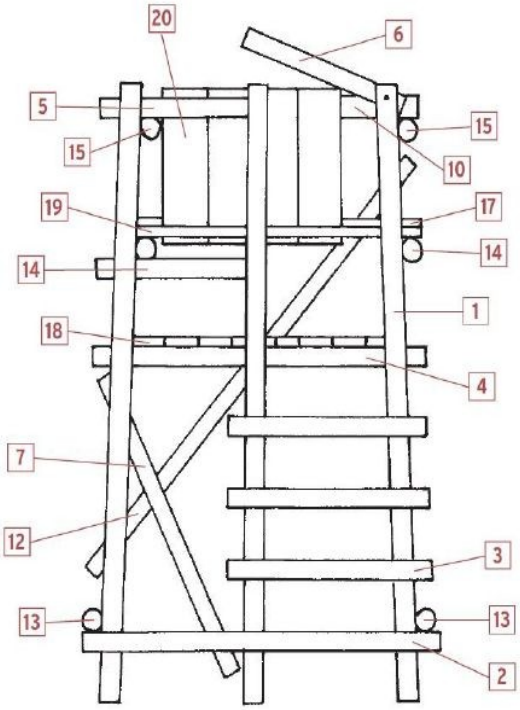

Widok z boku

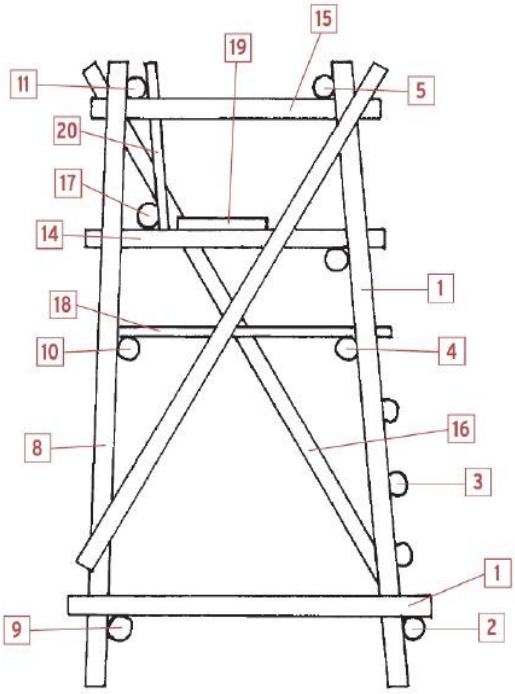

Zestawienie materiałów

Jako materiał użyto żerdzie o średnicy 80 mm oraz deski:

Część frontowa:
1. (3 Szt.) 2,60 m
2. (1 Szt.) 1,60 m
3. (3 Szt.) 0,80 m
4. (1 Szt.) 1,50 m
5. (1 Szt.) 0,75 m
6. (1 Szt.) 0,75 m
7. (1 Szt.) 1,40 m

Część tylna:
8. (2 Szt.) 2,60 m
9. (1 Szt.) 1,60 m
10. (1 Szt.) 1,50 m
11. (1 Szt.) 1,50 m
12. (1 Szt.) 2,40 m

Elementy boczne:
13. (2 Szt.) 1,60 m
14. (2 Szt.) 1,30 m
15. (2 Szt.) 1,30 m
16. (2 Szt.) 2,60 m
17. (1 Szt.) 1,30 m

Elementy siedziska:

18. Podłoga 30 mm
19. Ławka 30 mm
20. Oparcie 30 mm

Zwyżka 07

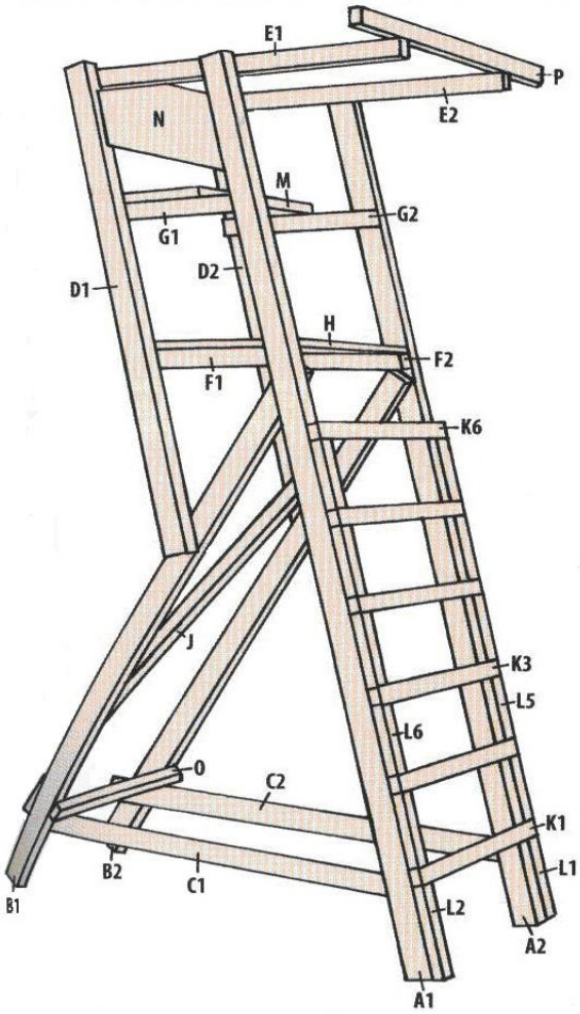

Wykaz materiałów:
(wymiary w cm)

Konstrukcja nośna:
A – kantówka 295x8x6 / 2 szt.
B – kantówka 215x8x6 / 2 szt.
C – kantówka 155x6x4 / 2 szt.
O – kantówka 68x6x4 / 1 szt.

Siedzisko:
D – kantówka 168x8x6 / 2 szt.
F – kantówka 58x6x4 / 2 szt.
H – deska (podłoga) 66x58x2,5 / 1 szt.
G – kantówka 58x6x4 / 2 szt.
M – deska (ławka) 66x29x2,5/ 1 szt.
N – deska (oparcie) 78x29x2,5 / 1 szt.

Stabilizator
J - kantówka 170x6x4 / 1 szt.

Poręcze
E - kantówka 117x6x4 / 2 szt.
P - kantówka 110x6x4 / 1 szt.

Drabina
K - kantówka 78x6x4 / 6 szt.
L - kantówka 22x6x4 / 12 szt.

Zwyżka – drabina nożyce

Widok z boku:

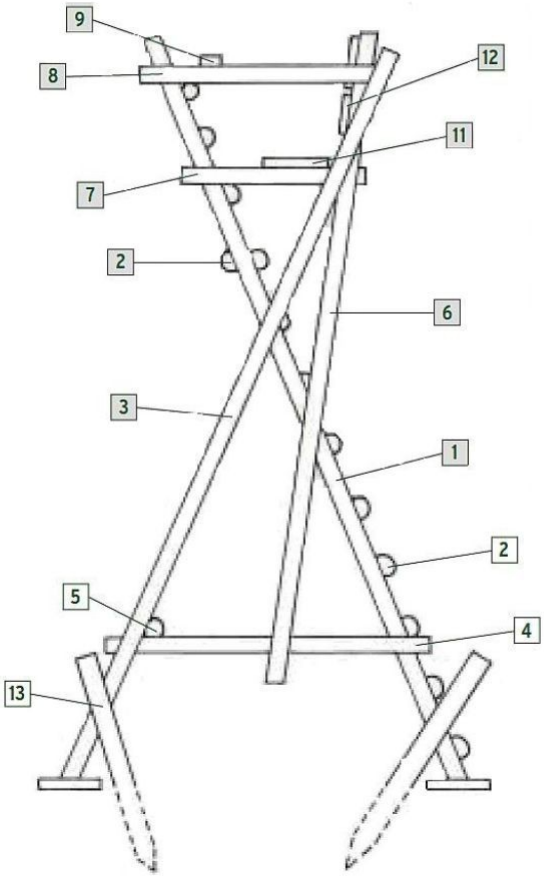

Wykaz materiałów:

Jako materiał użyto stempli o średnicy 8-10 cm

1. **Słupy drabiny (2 Szt.)** 4,10 m
2. **Szczeble (13 Szt.)** 1,20 m
3. **Słupy wsporcze (2 Szt.)** 4,10 m
4. **Poprzeczka boczna (2 Szt.)** 1,60 m
5. **Poprzeczka przód (1 Szt.)** 1,30 m
6. **Wspornik oparcia (2 Szt.)** 3,40 m
7. **Wspornik ławki (2 Szt.)** 1,00 m
8. **Poręcz (2 Szt.)** 1,20 m
9. **Oparcie dla broni (1 Szt.)** 1,30 m
10. **Wspornik przekątny (zastrzał) (2 Szt.)** 3,00 m

- brak na rysunku

Pozostałe elementy:

11. **Deska na ławkę gr.** 30 mm – ławka podnoszona na zawiasie!
12. **2 deski oparcia, o grubości** 30 mm
13. **4 słupki dębowe**

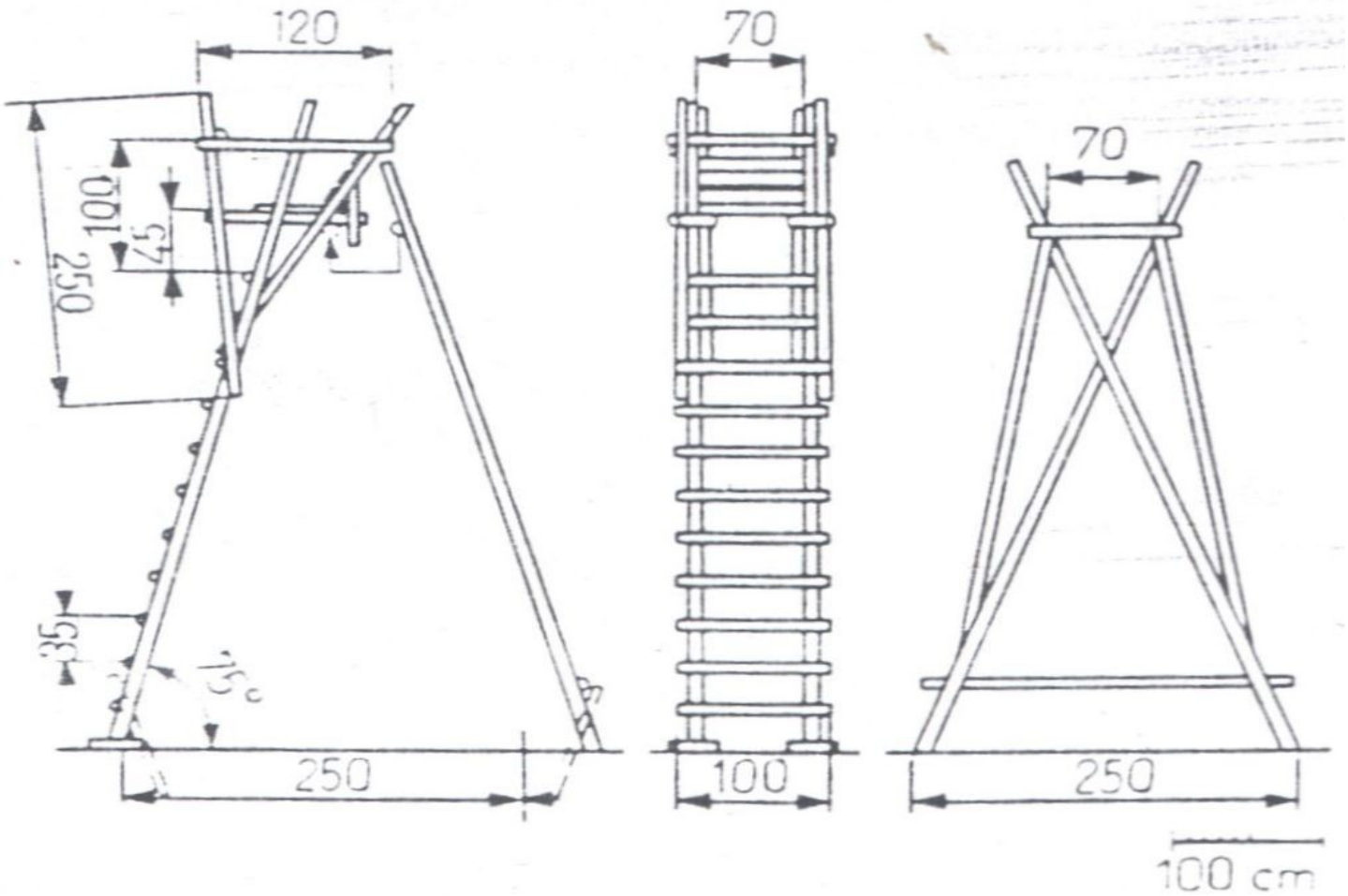

1)

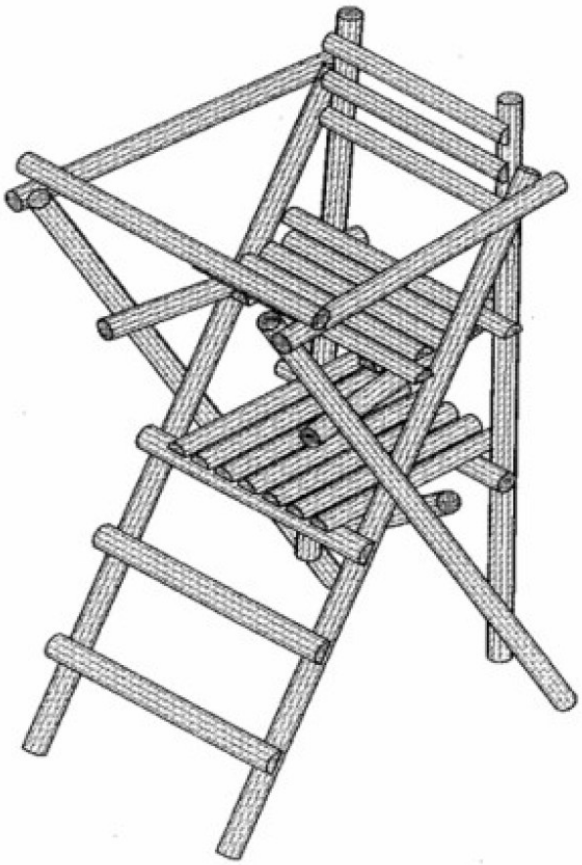

2)

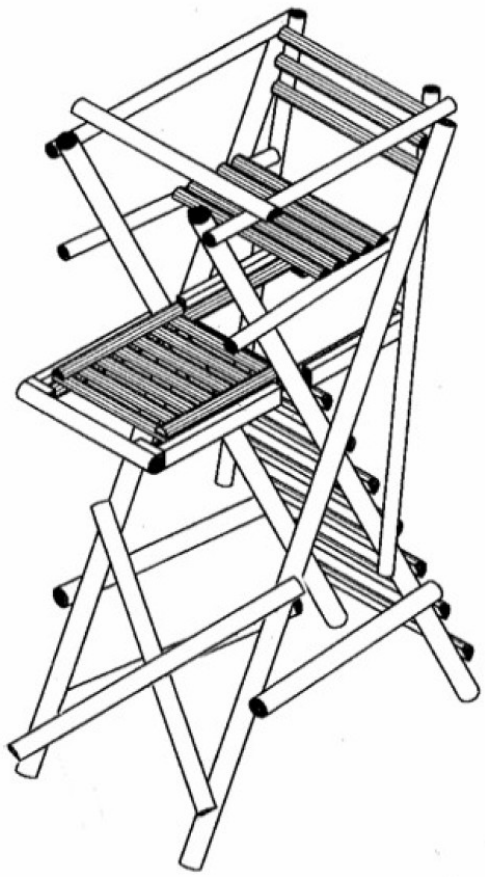

3)

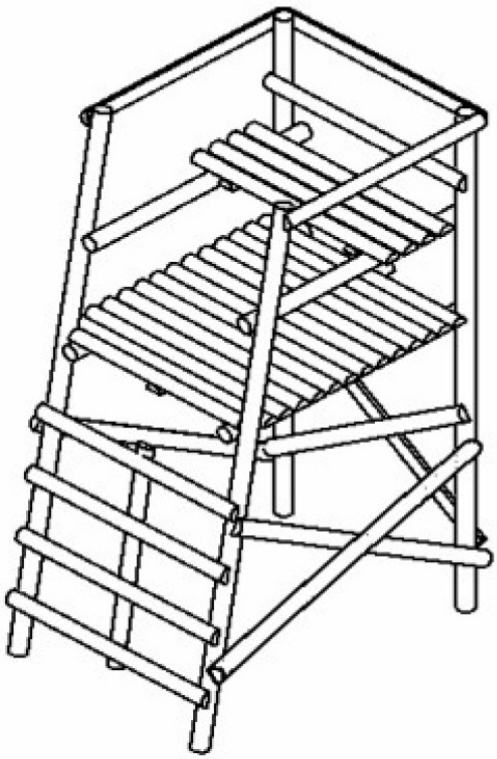

4)

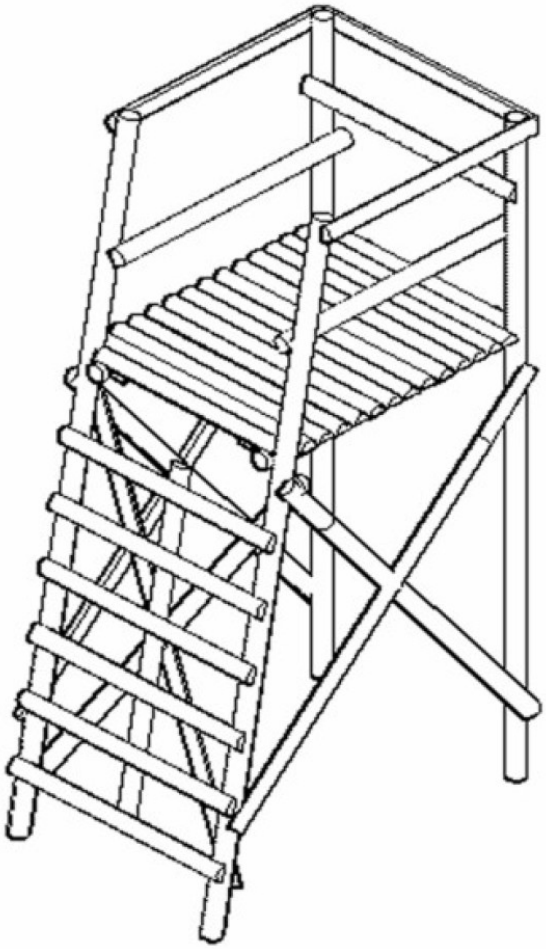

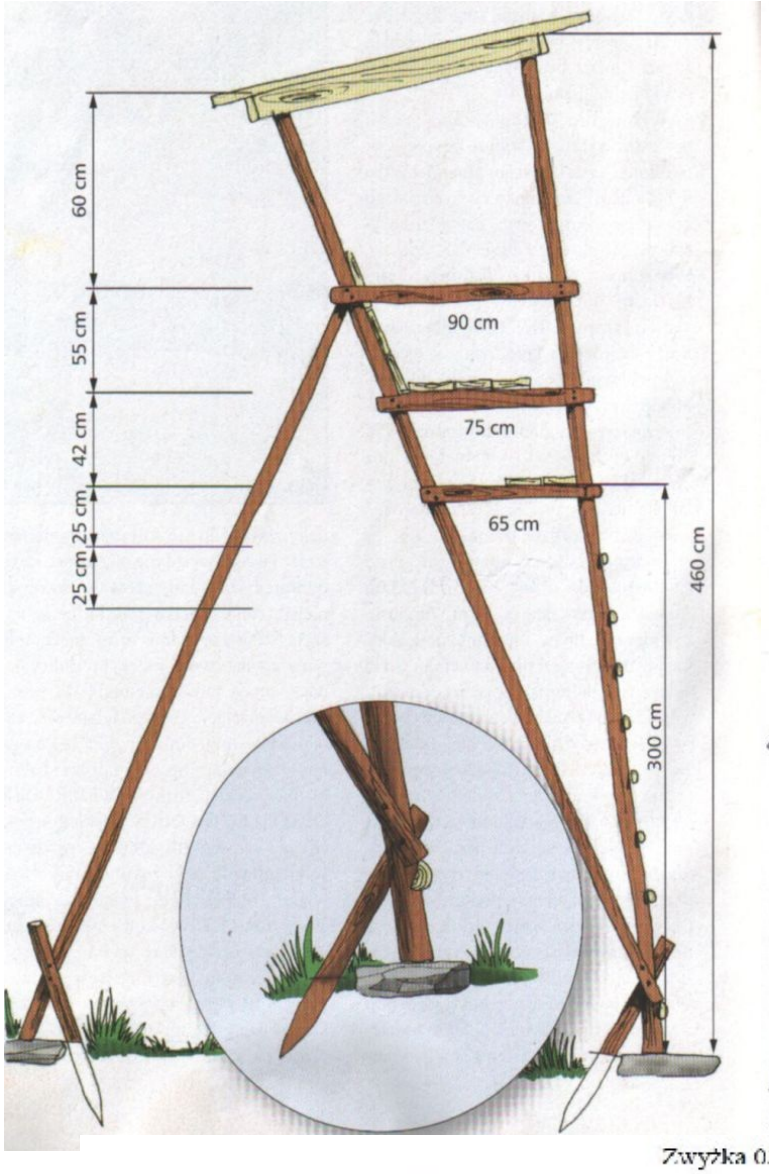
60 cm
55 cm
42 cm
25 cm
25 cm
90 cm
75 cm
65 cm
460 cm
300 cm

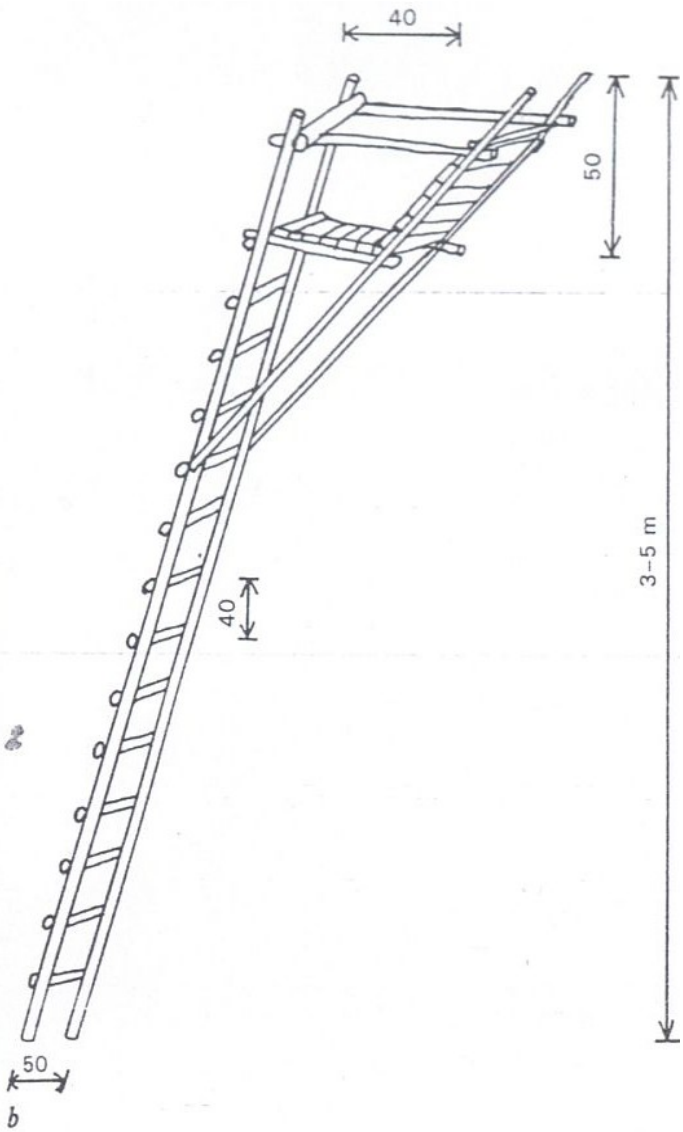
40
50
40
3–5 m
50
b

Zwyżka 03

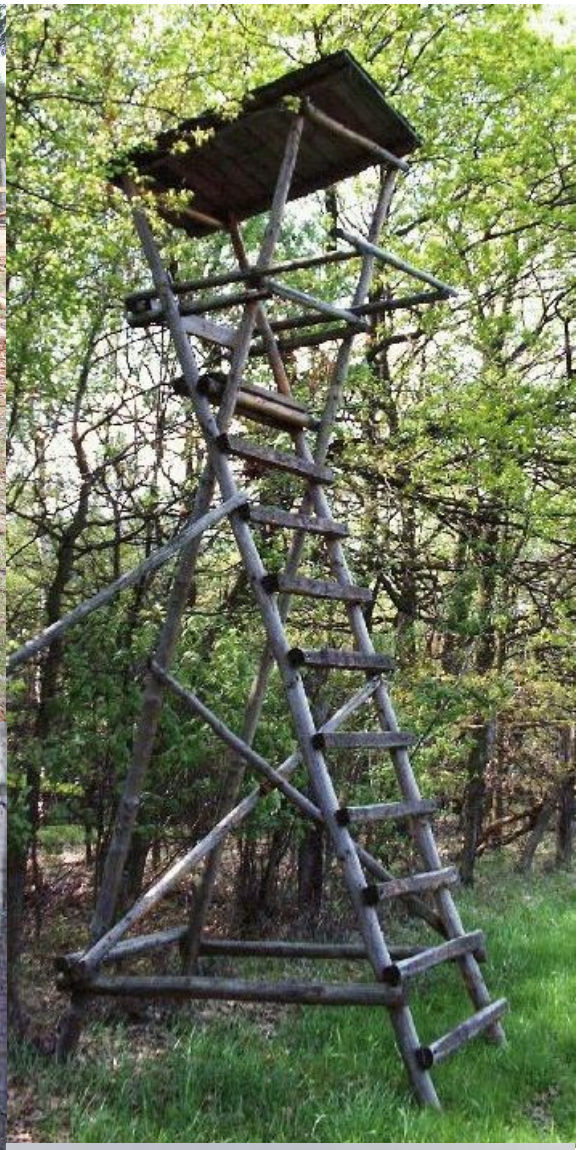

16/04/2008

Siedziska, zwyżki, ambony

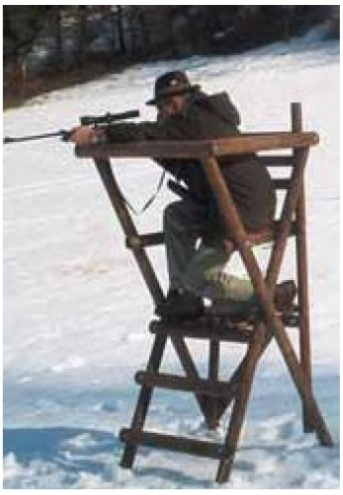

Zwyżka mobilna

Na rysunku podest pod nogi i ławeczka są składane, z podłogi można zrezygnować opierając nogi na szczeblach drabiny, ławeczkę zaleca się zamontować na śrubach dzięki czemu będzie podnoszona co ułatwi wchodzenie i schodzenie ze zwyżki.
Zalecane wymiary to:
Szerokość szczebli: ok. 1 m
Całkowita wysokość: 3,5 - 4 m
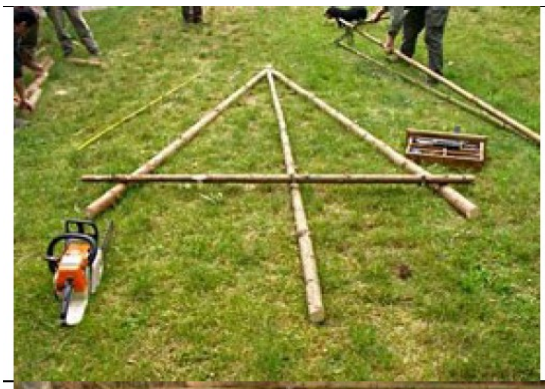
19 10:26